フジロイヤル ステンレス 重量車VK型

フジロイヤル
オールステンレス重量車
VK型（枠付）

SUS440C 密閉型ベアリング 50-60 1個
SUS440C 密閉型ベアリング 75-105 2個

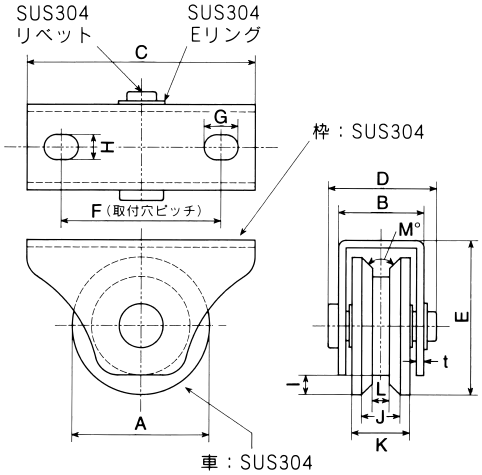

レール：
アングル、フラットバー兼用

品　番	A（呼称サイズ）	B	C	D	E	F	G	H	I	J	K	L	M	t	（2個当り）耐重kg	1箱入
SR 50VK	50	33	100	44	64.5	70	15	11	6	11	20	7.5	95°	3	400	2
SR 60VK	60	37.5	100	48.5	67.3	70	15	11	8.5	17	25.4	7.5	95°	3	500	2
SR 75VK	75	37.5	120	48.5	90.5	95	15	11	9	17	25.4	7.5	95°	3	650	2
SR 90VK	90	37.5	120	48.5	98	95	15	11	10	17	25.4	10.5	95°	3	1200	2
SR105VK	105	40	145	54	121	115	15	11	12.5	21	28	14	95°	3	1300	2

フジロイヤル
オールステンレス重量車
VK型（車のみ）芯棒付

SUS440C 密閉型ベアリング 50-60 1個
SUS440C 密閉型ベアリング 75-105 2個

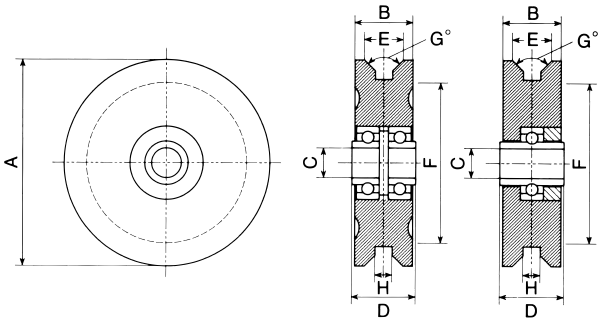

レール：
アングル、フラットバー兼用

上記、芯棒とEリング・座金が付きます

品　番	A（呼称サイズ）	B	C	D	E	F	G	H	芯　棒	（2個当り）耐重kg	1箱入
SR50VKN	50	20	13	25	11	38	95°	7.5	13φ×38	400	2
SR60VKN	60	25.4	13	28	17	43	95°	7.5	13φ×43	500	2
SR75VKN	75	25.4	13	28	17	57	95°	7.5	13φ×43	650	2
SR90VKN	90	25.4	13	28	17	70	95°	10.5	13φ×43	1200	2
SR105VN	105	28	16	31	21	80	95°	14	16φ×54	1300	2

※仕様・寸法については、予告なく変更することがありますのでご了承ください。