ステンレス 単車（POM）／複車（POM）

ステンレス２号　単車（POM）

材質：SUS304　軸受：ポリアミド樹脂
　車　：POM（ポリアセタール）

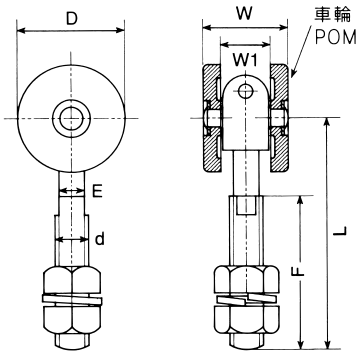

アルミ、スチール、ステンレス2号トラックレールに使用可

品　番	呼　称	D	W	L	W1	d	E	F	(2個当り) 耐重kg	1箱入
SP2TAN	2号	38	31	86	18	1/2″	9.6	57	50	4

ステンレス２号　複車（POM）

材質：SUS304　軸受：ステンレス製オイルレスメタル
　車　：POM（ポリアセタール）

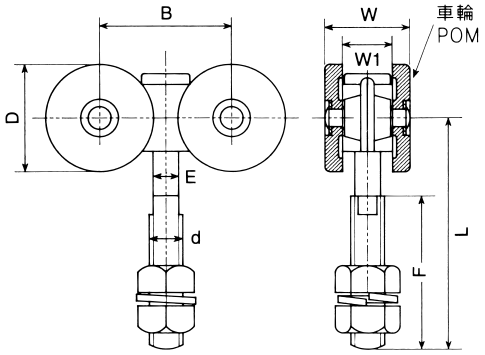

アルミ、スチール、ステンレス2号トラックレールに使用可

品　番	呼　称	B	D	E	F	W	W1	L	d	(2個当り) 耐重kg	1箱入
SP2FUK	2号	49	38	9.6	50	31	18	78	1/2″	70	2

※仕様・寸法については、予告なく変更することがありますのでご了承ください。