単車（POM）／複車（POM）
伸縮扉用単車（ベアリング入り）

２号　単車（POM）

仕上：クロメートメッキ　本体：SPHC＋ポリアミド樹脂
車　：POM（ポリアセタール）

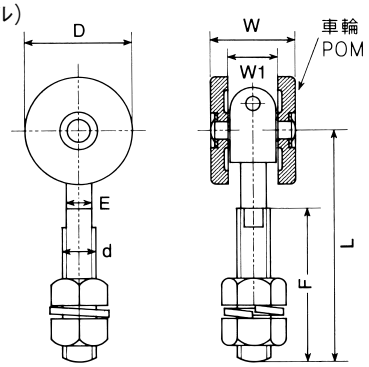

※2号トラックレールに使用可（スチール・ステンレス・アルミ）

品　番	呼　称	D	W	L	W1	d	E	F	(2個当り) 耐重kg	1梱入	1箱入
P2TAN	2号	38	31	86	18	1/2″	9.6	57	50	40	4

２号　複車（POM）

仕上：クロメートメッキ　本体：SPHC＋オイルレスメタル
車　：POM（ポリアセタール）

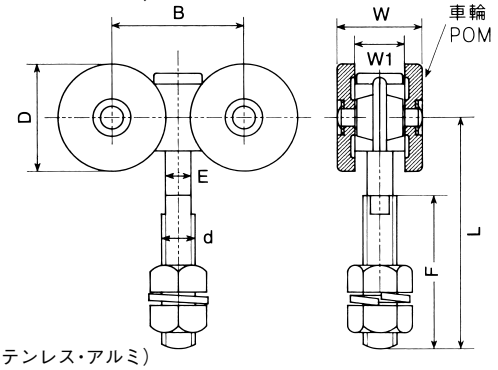

※2号トラックレールに使用可（スチール・ステンレス・アルミ）

品　番	呼　称	B	D	E	F	W	W1	L	d	(2個当り) 耐重kg	1梱入	1箱入
P2FUK	2号	49	38	9.6	50	31	18	78	1/2″	70	40	2

◎P12と同様に、ロングボルト仕様もできます。

伸縮扉用単車（ベアリング入り）

仕上：クロメートメッキ
本体：SS磨フラットバー
車　：総焼入ベアリング

3号

カーブレールには使用できません

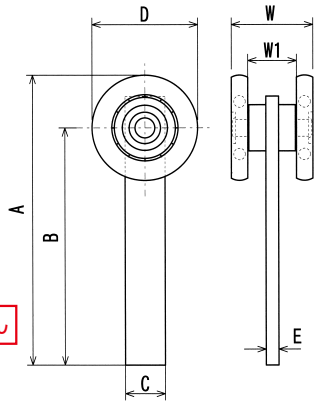

品　番	呼　称	A	B	C	D	E	W	W1	(1個当り) 耐重kg
3SNTNBE	3号	137.5	112.5	19	50	6	39	23	37.5

※仕様・寸法については、予告なく変更することがありますのでご了承ください。